SDP STANDARD 9MM

SPHINX®

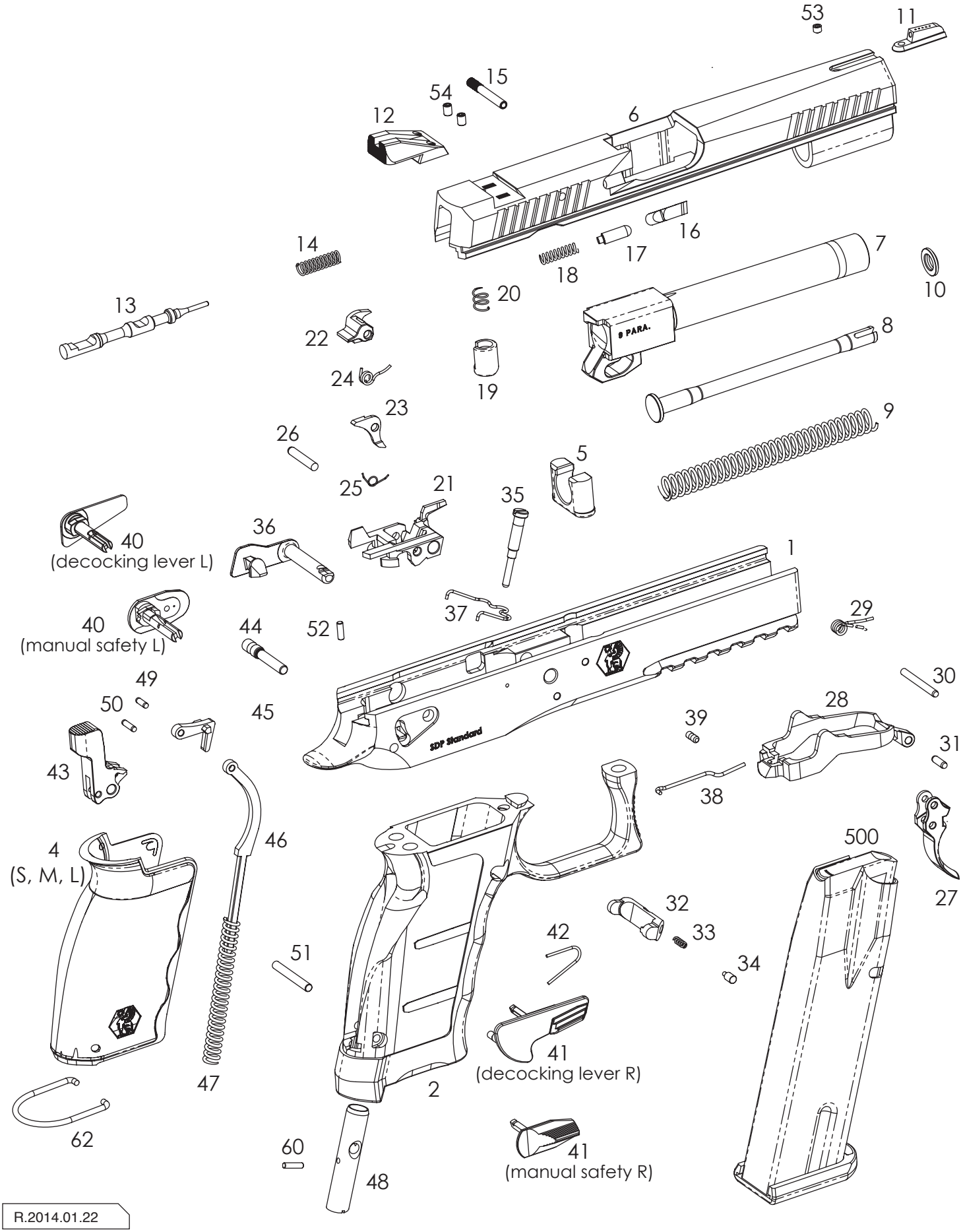

R.2014.01.22